A-A (1 : 10)

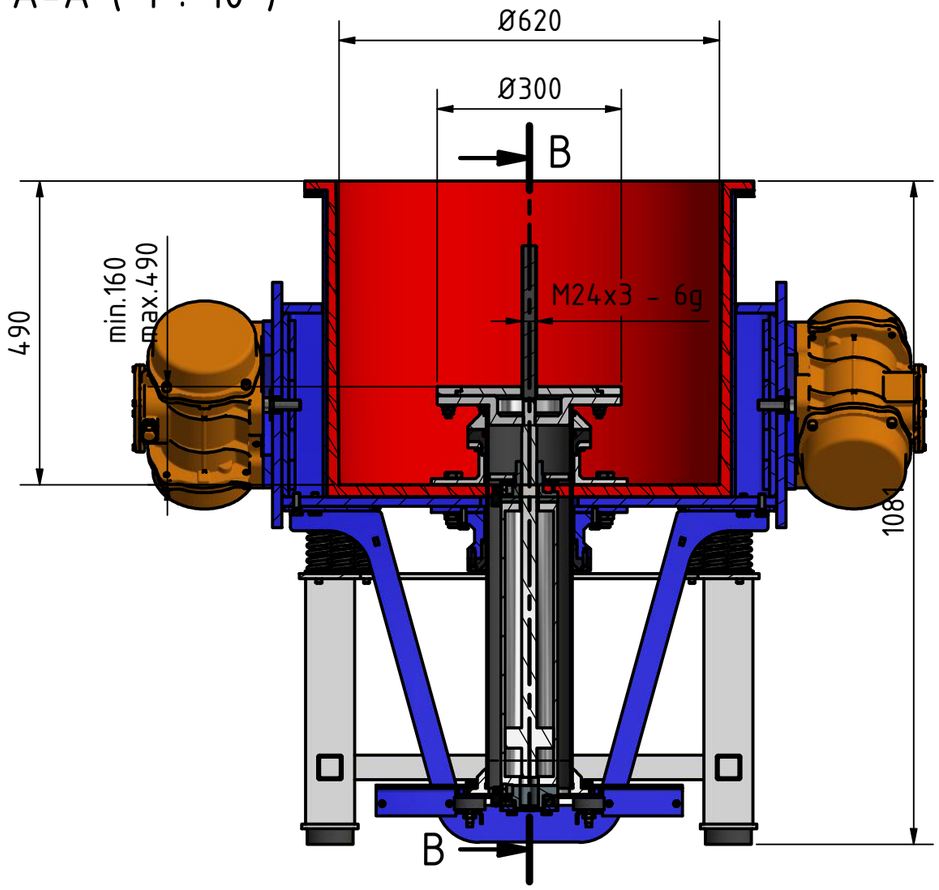

B-B (1 : 10)

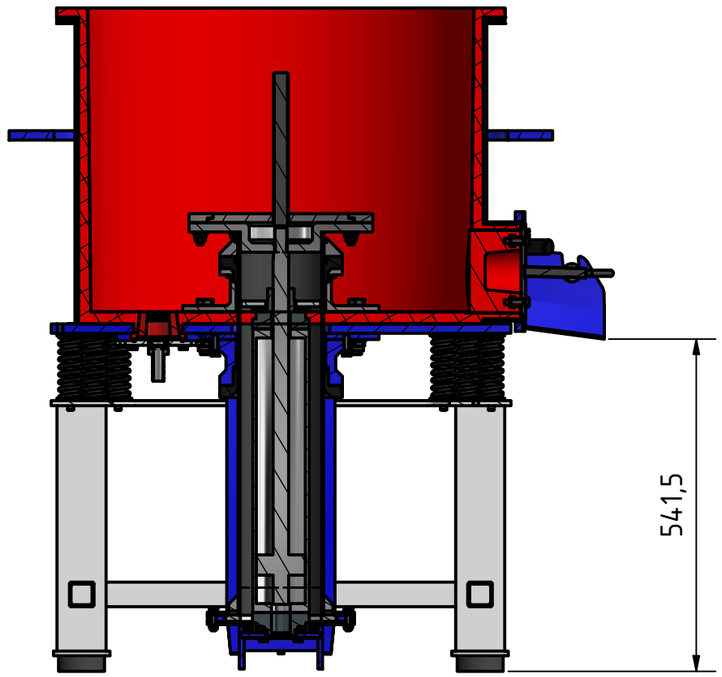

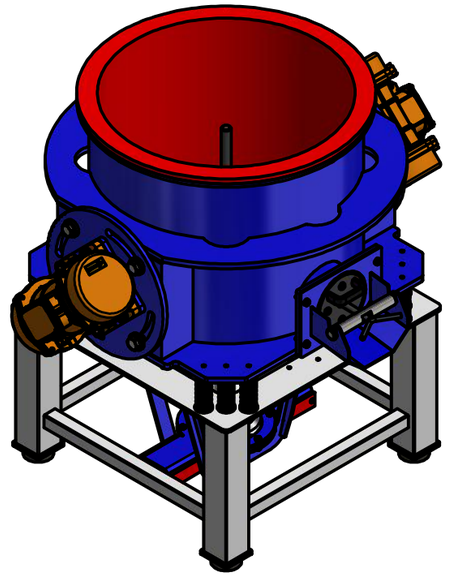

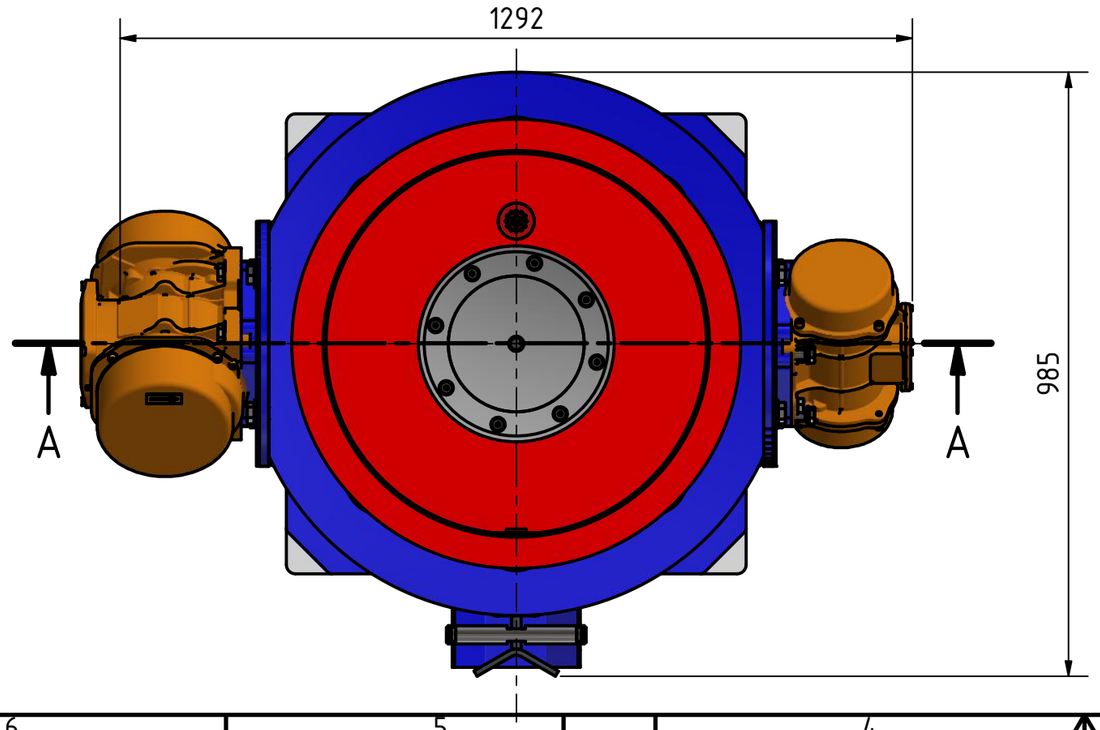

Abbildungen können Zubehör enthalten
Images may contain accessories
Alle Angaben sind ohne Gewähr.
All information is provided without warranty.
Technische Änderungen vorbehalten
Technical changes reserved

Eurotec Innovation GmbH

Diese Zeichnung ist unser geistiges Eigentum. Ohne unsere Zustimmung darf diese weder vervielfältigt noch an Dritte weitergeben werden. Zuwiderhandlung verpflichtet zu Schadensersatz und wird strafrechtlich verfolgt!

EUROTEC INNOVATION

Allgemeintoleranz: DIN ISO 2768-mK

	Datum	Name
Gezeichnet	23.12.2021	Th. F.
zuletzt geändert		
Kontrolliert		

Status	Änderungen	Datum	Name
*			

Maßstab: 1 : 10

Gewicht: 758,816 kg

Material:

RM33 AHZ Rundvibrator V3
(RM33 AHZ Round vibrator V3)

1

A3